Opdracht : VG-8937-B
Project : Bedrijventerrein Borchwerf II
Plaats : Roosendaal

WATERPASSTAAT

Referentiepunt : LRK (GPS)

DKM-66	3,01	m	+	NAP
DKM-67	2,95	m	+	"
DKM-68	2,46	m	+	"
DKM-69	2,50	m	+	"
DKM-70	1,95	m	+	"
DKM-71	2,09	m	+	"
DKM-72	2,00	m	+	"
DKM-73	2,19	m	+	"
DKM-74	1,80	m	+	"
DKM-75	1,79	m	+	"
DKM-76 (niet uitgevoerd)	----			
DKM-77	0,93	m	+	"
DKM-78 (niet uitgevoerd)	----			
DKM-79 (niet uitgevoerd)	----			
DKM-80 (niet uitgevoerd)	----			
DKM-81	2,99	m	+	"
DKM-82 (niet uitgevoerd)	----			
DKM-83	3,61	m	+	"
DKM-84	3,54	m	+	"
DKM-85	3,15	m	+	"
DKM-86	3,46	m	+	"
DKM-87	3,07	m	+	"
DKM-88	3,30	m	+	"
DKM-89	3,64	m	+	"
DKM-90	3,96	m	+	"
DKM-91	4,27	m	+	"
DKM-92	3,79	m	+	"
DKM-93 (niet uitgevoerd)	----			
DKM-94	4,13	m	+	"
DKM-95	5,00	m	+	"

Son
T 0499 - 47 17 92
F 0499 - 47 72 02

INPIJN-BLOKPOEL ingenieursbureau

Sliedrecht
T 0184 - 61 80 10
F 0184 - 61 87 82

Opdracht : VG-8937-B
Project : Bedrijventerrein Borchwerf II
Plaats : Roosendaal

WATERPASSTAAT

Referentiepunt : LRK (GPS)

DKM-96	3,90	m	+	NAP
DKM-97	4,27	m	+	"
DKM-98	6,30	m	+	"
DKM-99	4,13	m	+	"
DKM-100 (niet uitgevoerd)	----			
DKM-101 (niet uitgevoerd)	----			
DKM-102 (niet uitgevoerd)	----			
DKM-103 (niet uitgevoerd)	----			
DKM-104	4,44	m	+	"
DKM-105	3,70	m	+	"
DKM-106	4,11	m	+	"
DKM-107	4,39	m	+	"
DKM-108	3,58	m	+	"
DKM-109	3,77	m	+	"
DKM-110	3,83	m	+	"
DKM-111	3,60	m	+	"
DKM-112	3,05	m	+	"
DKM-113	3,47	m	+	"
DKM-114	4,76	m	+	"
DKM-115	2,93	m	+	"
DKM-116	3,42	m	+	"
DKM-117	3,27	m	+	"
DKM-118	3,92	m	+	"
DKM-119	3,38	m	+	"
DKM-120	3,88	m	+	"
DKM-121	3,81	m	+	"
DKM-122	3,80	m	+	"
DKM-123	4,14	m	+	"
DKM-124	4,09	m	+	"
DKM-125	3,31	m	+	"

Opdracht : VG-8937-B
Project : Bedrijventerrein Borchwerf II
Plaats : Roosendaal

WATERPASSTAAT

Referentiepunt : LRK (GPS)

DKM-126	3,16	m	+	NAP
DKM-127 (niet uitgevoerd)	----			
DKM-128 (niet uitgevoerd)	----			
DKM-129	2,87	m	+	"
DKM-130	2,74	m	+	"
DKM-131	2,17	m	+	"
DKM-132	1,40	m	+	"
DKM-133	2,84	m	+	"
DKM-134	3,13	m	+	"
DKM-135	2,98	m	+	"
DKM-136	3,18	m	+	"
DKM-137	2,38	m	+	"
DKM-138	1,82	m	+	"
DKM-139	1,71	m	+	"
DKM-140	2,74	m	+	"
DKM-141	2,31	m	+	"
DKM-142	2,48	m	+	"
DKM-143 (niet uitgevoerd)	----			
B-03	0,93	m	+	"
B-04	2,93	m	+	"
B-05	3,83	m	+	"
B-06	5,00	m	+	"
Grondwaterstand B-03	0,17	m	-	"
Grondwaterstand B-04	1,48	m	+	"
Grondwaterstand B-05	1,84	m	+	"
Grondwaterstand B-06	3,28	m	+	"
Put I	3,56	m	+	"
Put II	3,37	m	+	"
Put III	2,22	m	+	"
Meetspijker I	2,07	m	+	"
Meetspijker II	2,99	m	+	"
Meetspijker III	3,13	m	+	"
Meetspijker IV	2,72	m	+	"

VERKLARING CODERING

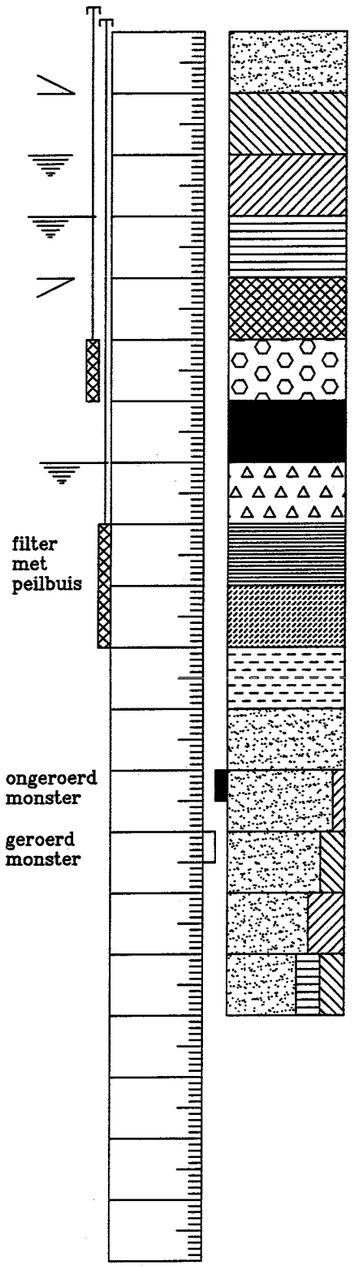

BESTANDDEEL

- Zand
- Leem/Löss
- Klei
- Veen
- Humus
- Grind
- Verharding
- Puin
- Gravel/Sintel
- Slib
- Water
- zonder bijbestanddelen
- zeer weinig bijbestanddeel
- met bijbestanddeel
- zeer veel bijbestanddeel
- twee bijbestanddelen

- hM– Handsondering
- M– Middelzware sondering
- MKM– Middelzware sondering met plaatselijke kleef
- D– Diepsondering
- DZ– Zware Diepsondering
- DKM– Diepsondering met plaatselijke kleef
- SD– Slagsondering
- D– Minifilter
- Niet uitgevoerde sondering
- B– Boring
- B– Peilbuis
- Niet uitgevoerde boring
- Meetpunt
- Gemiddelde hoogste grondwaterstand
- Aktuele grondwaterstand
- Gemiddelde laagste grondwaterstand

INPIJN BLOKPOEL ingenieursbureau
Ekkersrijt 2058, 5692 BA Son en Breugel
Tel.: 0499-471792 Fax: 0499-477202

Vestiging Sliedrecht:
Kubus 121, 3364 DG Sliedrecht
Tel.: 0184-618010 Fax: 0184-618782

B-03

Diepte in meters minus maaiveld

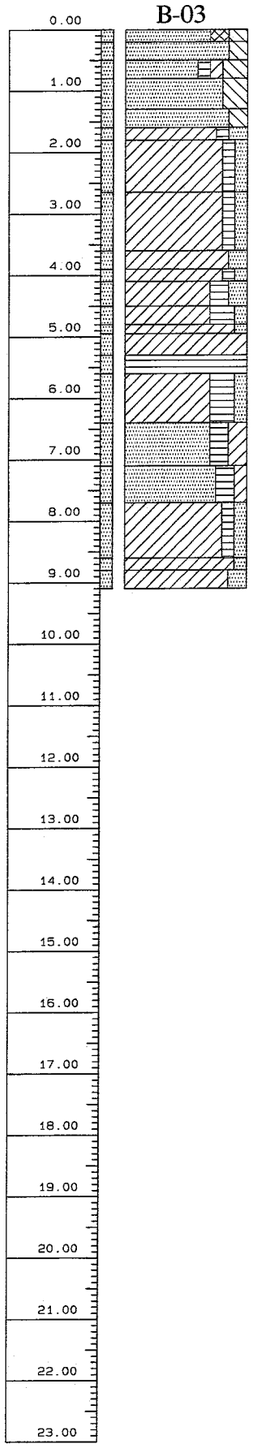

0.00 - 0.20 m - mv	zand, fijn, geel/grijs, weinig leemhoudend, weinig humushoudend.
0.20 - 0.50 m - mv	zand, fijn, geel/grijs, weinig leemhoudend, met zeer weinig roestvlekken.
0.50 - 0.80 m - mv	zand, fijn, zwart/donkergrijs, leemhoudend, zeer weinig kleihoudend, zeer weinig veenhoudend.
0.80 - 1.30 m - mv	zand, fijn, grijs, leemhoudend.
1.30 - 1.60 m - mv	zand, fijn, geel/grijs, weinig leemhoudend.
1.60 - 1.80 m - mv	klei, donkergrijs, weinig zandhoudend, zeer weinig veenhoudend.
1.80 - 2.65 m - mv	klei, grijs, zeer weinig zandhoudend, zeer weinig veenhoudend.
2.65 - 3.60 m - mv	klei, grijs/donkergrijs, zeer weinig zandhoudend, zeer weinig veenhoudend.
3.60 - 3.90 m - mv	klei, grijs, weinig zandhoudend, met kalkafzetting
3.90 - 4.10 m - mv	klei, donkergrijs, zeer weinig zandhoudend, zeer weinig veenhoudend.
4.10 - 4.50 m - mv	klei, donkergrijs, weinig zandhoudend, weinig veenhoudend.
4.50 - 4.80 m - mv	klei, bruin, zeer weinig zandhoudend, veenhoudend.
4.80 - 4.95 m - mv	klei, grijs/wit, zeer weinig zandhoudend, met weinig kalkafzetting
4.95 - 5.30 m - mv	klei, grijs, met zeer weinig kalkafzetting
5.30 - 5.60 m - mv	veen, bruin.
5.60 - 6.40 m - mv	klei, bruin/grijs, zeer weinig zandhoudend, veenhoudend.
6.40 - 7.10 m - mv	zand, fijn, bruin, weinig kleihoudend, weinig veenhoudend.
7.10 - 7.70 m - mv	zand, fijn, bruin/grijs, zeer weinig kleihoudend, weinig veenhoudend.
7.70 - 8.60 m - mv	klei, grijs, zeer weinig zandhoudend, zeer weinig veenhoudend.
8.60 - 8.80 m - mv	klei, grijs, zeer weinig zandhoudend.
8.80 - 9.10 m - mv	klei, grijs, weinig zandhoudend, met weinig kalkafzetting

UITVOERING
Datum : 22-11-2004
Uitgevoerd nabij DKM-77

MAAIVELDHOOGTE
Maaiveldhoogte : 0.93 m + NAP

GRONDWATER
Actuele grondwaterstand : 1.10 m - mv

GEROERDE MONSTERS
Monster 1 : 0.00 tot 0.20 m - mv
Monster 2 : 0.20 tot 0.50 m - mv
Monster 3 : 0.50 tot 0.80 m - mv
Monster 4 : 0.80 tot 1.30 m - mv
Monster 5 : 1.30 tot 1.60 m - mv
Monster 6 : 1.60 tot 1.80 m - mv
Monster 7 : 1.80 tot 2.65 m - mv
Monster 8 : 2.65 tot 3.60 m - mv
Monster 9 : 3.60 tot 3.90 m - mv
Monster 10 : 3.90 tot 4.10 m - mv
Monster 11 : 4.10 tot 4.50 m - mv
Monster 12 : 4.50 tot 4.80 m - mv
Monster 13 : 4.80 tot 4.95 m - mv
Monster 14 : 4.95 tot 5.30 m - mv
Monster 15 : 5.30 tot 5.60 m - mv
Monster 16 : 5.60 tot 6.40 m - mv
Monster 17 : 6.40 tot 7.10 m - mv
Monster 18 : 7.10 tot 7.70 m - mv
Monster 19 : 7.70 tot 8.60 m - mv
Monster 20 : 8.60 tot 8.80 m - mv
Monster 21 : 8.80 tot 9.10 m - mv

Bedrijventerrein Borchwerf II te **Roosendaal**	classificatie volgens NEN 5104/Stiboka	uitv.: HSS mat.: B1	boring: **B-03**
INPIJN-BLOKPOEL Ingenieursbureau	datum: 22-11-2004		opdracht: **VG-8937-B**

B-04

Diepte in meters minus maaiveld

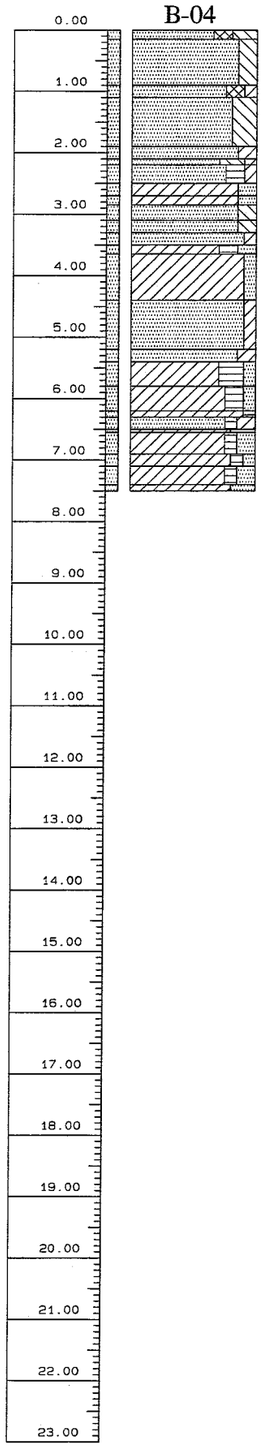

0,00 - 0,15 m - mv	zand, fijn, donkerbruin/zwart, leemhoudend, weinig humushoudend, met zeer weinig wortelresten.
0,15 - 0,90 m - mv	zand, fijn, grijs, weinig leemhoudend, met zeer weinig roestvlekken.
0,90 - 1,10 m - mv	zand, fijn, zwart, zeer weinig kleihoudend, weinig humushoudend.
1,10 - 1,90 m - mv	zand, zeer fijn, grijs, leemhoudend, met zeer weinig roestvlekken
1,90 - 2,10 m - mv	zand, fijn, grijs/rood, weinig kleihoudend, met weinig roestvlekken.
2,10 - 2,20 m - mv	zand, fijn, grijs, zeer weinig kleihoudend, leemhoudend, met roestvlekken.
2,20 - 2,50 m - mv	zand, fijn, bruin, zeer weinig kleihoudend, weinig veenhoudend.
2,50 - 2,70 m - mv	klei, bruin/donkergrijs, weinig zandhoudend.
2,70 - 2,85 m - mv	klei, donkergrijs, weinig zandhoudend.
2,85 - 3,10 m - mv	zand, fijn, grijs/geel, weinig leemhoudend.
3,10 - 3,30 m - mv	zand, fijn, grijs, weinig leemhoudend.
3,30 - 3,50 m - mv	zand, fijn, grijs, zeer weinig kleihoudend, met kleilenzen.
3,50 - 3,65 m - mv	klei, donkerbruin, weinig zandhoudend, weinig veenhoudend, met zeer weinig roestvlekken.
3,65 - 4,40 m - mv	klei, groen, zeer weinig zandhoudend.
4,40 - 5,20 m - mv	zand, fijn, grijs, zeer weinig kleihoudend.
5,20 - 5,40 m - mv	zand, zeer fijn, groen, weinig kleihoudend.
5,40 - 5,80 m - mv	klei, bruin, zeer weinig zandhoudend, veenhoudend.
5,80 - 6,20 m - mv	klei, donkergrijs, zeer weinig zandhoudend, weinig veenhoudend.
6,20 - 6,30 m - mv	klei, grijs, zeer weinig veenhoudend.
6,30 - 6,50 m - mv	zand, fijn, donkergrijs, weinig kleihoudend, zeer weinig veenhoudend.
6,50 - 6,55 m - mv	klei, bruin, veenhoudend.
6,55 - 6,90 m - mv	klei, grijs/groen, weinig zandhoudend, zeer weinig veenhoudend.
6,90 - 7,10 m - mv	klei, groen, zeer weinig zandhoudend, zeer weinig veenhoudend.
7,10 - 7,40 m - mv	klei, groen, weinig zandhoudend, zeer weinig veenhoudend.
7,40 - 7,50 m - mv	klei, groen, zandhoudend.

UITVOERING
Datum : 23-11-2004
Uitgevoerd nabij DKM-115

MAAIVELDHOOGTE
Maaiveldhoogte : 2,93 m + NAP

GRONDWATER
Actuele grondwaterstand : 1,45 m - mv

GEROERDE MONSTERS
Monster 1 : 0,00 tot 0,15 m - mv
Monster 2 : 0,15 tot 0,90 m - mv
Monster 3 : 0,90 tot 1,10 m - mv
Monster 4 : 1,10 tot 1,90 m - mv
Monster 5 : 1,90 tot 2,10 m - mv
Monster 6 : 2,10 tot 2,20 m - mv
Monster 7 : 2,20 tot 2,50 m - mv
Monster 8 : 2,50 tot 2,70 m - mv
Monster 9 : 2,70 tot 2,85 m - mv
Monster 10 : 2,85 tot 3,10 m - mv
Monster 11 : 3,10 tot 3,30 m - mv
Monster 12 : 3,30 tot 3,50 m - mv
Monster 13 : 3,50 tot 3,65 m - mv
Monster 14 : 3,65 tot 4,40 m - mv
Monster 15 : 4,40 tot 5,20 m - mv
Monster 16 : 5,20 tot 5,40 m - mv
Monster 17 : 5,40 tot 5,80 m - mv
Monster 18 : 5,80 tot 6,20 m - mv
Monster 19 : 6,20 tot 6,30 m - mv
Monster 20 : 6,30 tot 6,50 m - mv
Monster 21 : 6,50 tot 6,55 m - mv
Monster 22 : 6,55 tot 6,90 m - mv
Monster 23 : 6,90 tot 7,10 m - mv
Monster 24 : 7,10 tot 7,40 m - mv
Monster 25 : 7,40 tot 7,50 m - mv

Bedrijventerrein Borchwerf II te **Roosendaal**	classificatie volgens NEN 5104/Stiboka	uitv.: HSS mat.: B1	boring: **B-04**
INPIJN-BLOKPOEL Ingenieursbureau	datum: 23-11-2004		opdracht: **VG-8937-B**

B-05

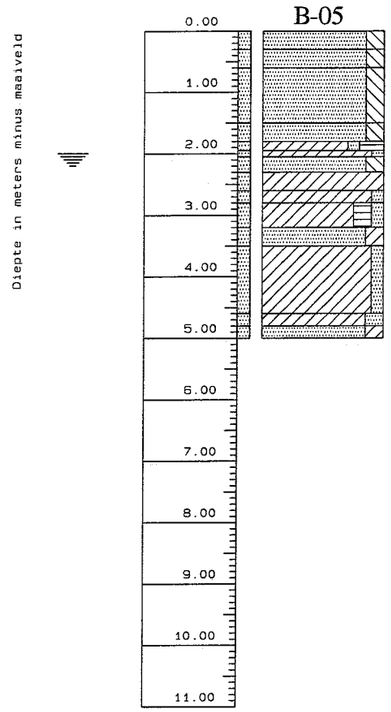

0,00 - 0,30 m - mv	zand, fijn, zwart, weinig leemhoudend, met zeer weinig plantenresten.
0,30 - 0,60 m - mv	zand, fijn, grijs/bruin, weinig leemhoudend, met weinig roestvlekken.
0,60 - 1,50 m - mv	zand, fijn, geel, weinig leemhoudend, met zeer weinig roestvlekken.
1,50 - 1,80 m - mv	zand, fijn, donkergeel, weinig leemhoudend.
1,80 - 1,95 m - mv	klei, zwart, veenhoudend, zeer weinig zandhoudend.
1,95 - 2,05 m - mv	klei, grijs, zeer weinig zandhoudend.
2,05 - 2,30 m - mv	zand, fijn, grijs/bruin, weinig leemhoudend, met zeer weinig roestvlekken.
2,30 - 2,60 m - mv	klei, bruin, met roestvlekken.
2,60 - 2,80 m - mv	klei, grijs, zeer weinig zandhoudend.
2,80 - 3,20 m - mv	klei, grijs/bruin, zeer weinig zandhoudend, weinig veenhoudend.
3,20 - 3,50 m - mv	zand, fijn, bruin, weinig kleihoudend, met roestvlekken.
3,50 - 4,60 m - mv	klei, grijs, zeer weinig zandhoudend.
4,60 - 4,80 m - mv	klei, grijs, weinig zandhoudend.
4,80 - 5,00 m - mv	zand, fijn, grijs, weinig kleihoudend.

UITVOERING
Datum : 22-11-2004
Uitgevoerd nabij DKM-110

MAAIVELDHOOGTE
Maaiveldhoogte : 3,83 m + NAP

GRONDWATER
Actuele grondwaterstand : 1,99 m - mv

GEROERDE MONSTERS
Monster 1 : 0,00 tot 0,30 m - mv
Monster 2 : 0,30 tot 0,60 m - mv
Monster 3 : 0,60 tot 1,50 m - mv
Monster 4 : 1,50 tot 1,80 m - mv
Monster 5 : 1,80 tot 1,95 m - mv
Monster 6 : 1,95 tot 2,05 m - mv
Monster 7 : 2,05 tot 2,30 m - mv
Monster 8 : 2,30 tot 2,60 m - mv
Monster 9 : 2,60 tot 2,80 m - mv
Monster 10 : 2,80 tot 3,20 m - mv
Monster 11 : 3,20 tot 3,50 m - mv
Monster 12 : 3,50 tot 4,60 m - mv
Monster 13 : 4,60 tot 4,80 m - mv
Monster 14 : 4,80 tot 5,00 m - mv

B-06

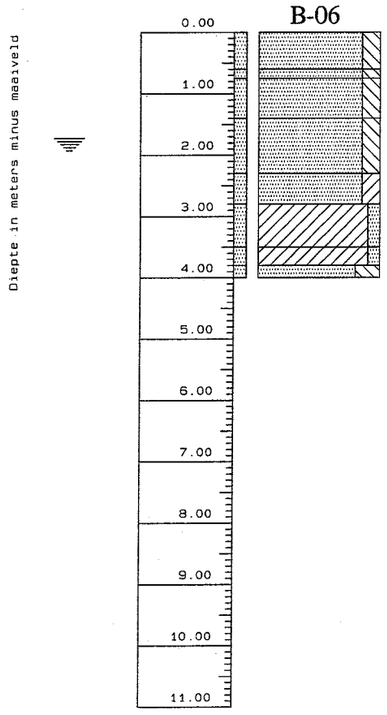

0,00 - 0,60 m - mv	zand, fijn, zwart, weinig leemhoudend.
0,60 - 0,75 m - mv	zand, fijn, bruin, weinig leemhoudend, met weinig roestvlekken.
0,75 - 1,40 m - mv	zand, fijn, grijs, weinig leemhoudend.
1,40 - 2,30 m - mv	zand, fijn, geel/bruin, weinig leemhoudend, met weinig roestvlekken.
2,30 - 2,80 m - mv	zand, grijs/bruin, weinig kleihoudend, met weinig roestvlekken.
2,80 - 3,50 m - mv	klei, grijs/bruin, zeer weinig zandhoudend, met weinig roestvlekken.
3,50 - 3,80 m - mv	klei, grijs, zeer weinig zandhoudend.
3,80 - 4,00 m - mv	zand, fijn, geel/grijs, leemhoudend.

UITVOERING
Datum : 22-11-2004
Uitgevoerd nabij D-95

MAAIVELDHOOGTE
Maaiveldhoogte : 5,00 m + NAP

GRONDWATER
Actuele grondwaterstand : 1,72 m - mv

GEROERDE MONSTERS
Monster 1 : 0,00 tot 0,60 m - mv
Monster 2 : 0,60 tot 0,75 m - mv
Monster 3 : 0,75 tot 1,40 m - mv
Monster 4 : 1,40 tot 2,30 m - mv
Monster 5 : 2,30 tot 2,80 m - mv
Monster 6 : 2,80 tot 3,50 m - mv
Monster 7 : 3,50 tot 3,80 m - mv
Monster 8 : 3,80 tot 4,00 m - mv

Bedrijventerrein Borchwerf II te **Roosendaal**	classificatie volgens NEN 5104/Stiboka	uitv.: HSS mat.: B1	boring: **B-05, B-06**
INPIJN-BLOKPOEL Ingenieursbureau	datum: 22-11-2004		opdracht: **VG-8937-B**

Meetspijker I
DKM-77
DKM-76
DKM-78
DKM-75
DKM-74
DKM-79
DKM-73
DKM-72
DKM-70
DKM-66
DKM-71
DKM-69
DKM-67
DKM-80
DKM-68
DKM-81
DKM-82
DKM-85
DKM-87
DKM-88
Meetspijker II
DKM-113
DKM-114
DKM-83
Put III
DKM-142
DKM-86
DKM-84
DKM-89
DKM-112
Put I
DKM-90
D-143
DKM-141
DKM-111
DKM-92
DKM-91
DKM-109
DKM-115
DKM-116
DKM-110
DKM-139
DKM-140
DKM-101
DKM-118
DKM-108
DKM-100
DKM-136
DKM-117
DKM-93
DKM-137
DKM-102
DKM-99
DKM-138
DKM-119
DKM-135
DKM-120
DKM-94
DKM-127
DKM-121
DKM-107
DKM-103

Bron:	E-mail digitale tekening
Bureau + vestigingsplaats:	Heijmans Beton en Waterbouw
Tekening- / bladnummer:	Infra en Sonderingen
Datum laatste bewerking:	02-11-2004

0 50 100 150 200 250m

N

INPIJN-BLOKPOEL Ingenieursbureau

Opdrachtomschrijving / locatie: Bedrijventerrein Borchwerf II te Roosendaal	Opdrachtnummer: VG-8937-B	Bijlage: SIT-01
Omschrijving tekening: Situatietekening	Bewerkt: PGS/AHL	Datum: 06-12-2004
	X, Y:	Schaal: 1 : 5000 / Formaat: A3

M:\OPDRACHTEN\VG-I\VG-89\VG-8937-B-003-PGS/AHL

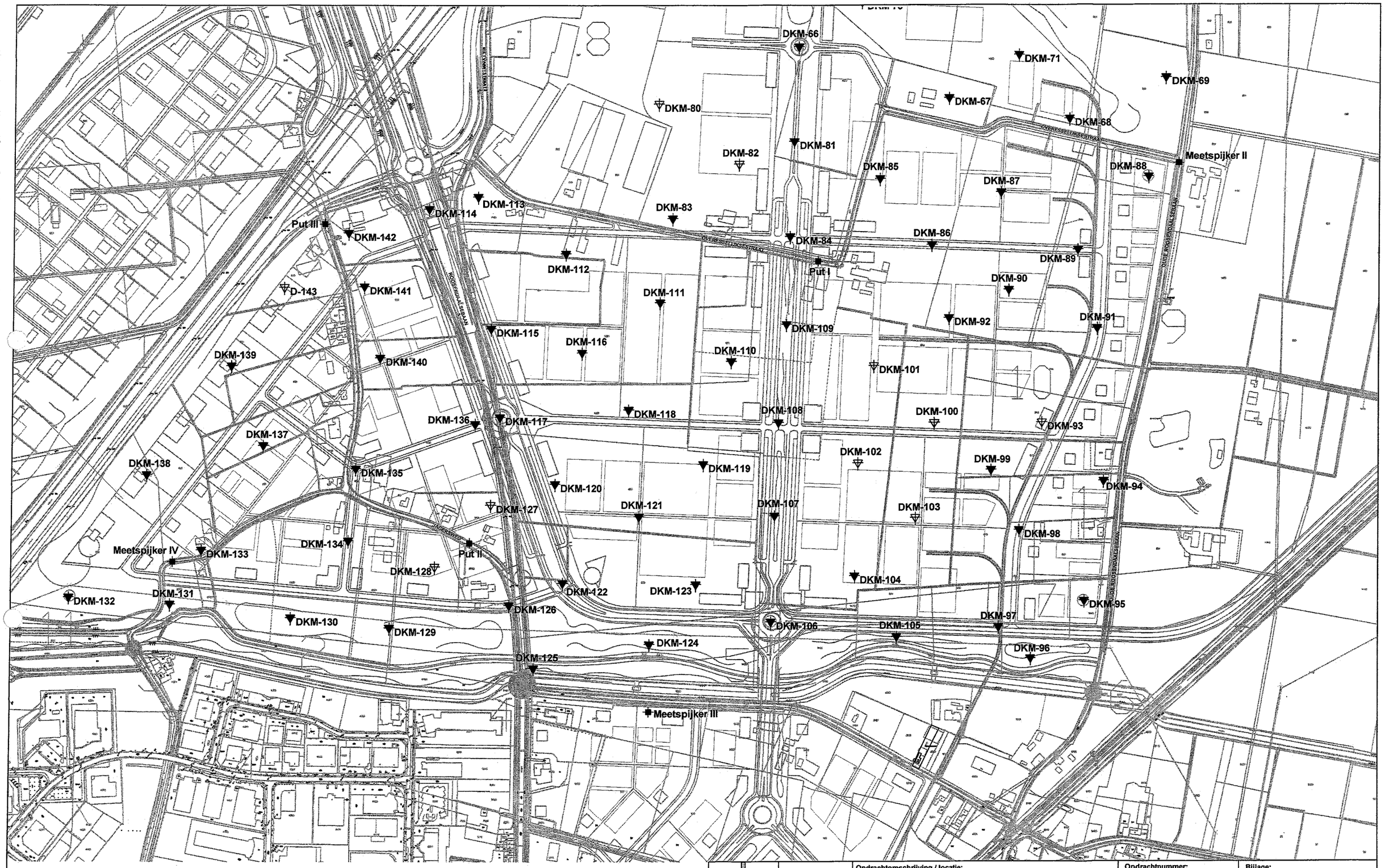

Bron:	E-mail digitale tekening
Bureau + vestigingsplaats:	Heijmans Beton en Waterbouw
Tekening- / bladnummer:	Infra en Sonderingen
Datum laatste bewerking:	02-11-2004

N

0 50 100 150 200 250m

INPIJN-BLOKPOEL Ingenieursbureau

Opdrachtomschrijving / locatie: Bedrijventerrein Borchwerf II te Roosendaal	Opdrachtnummer: VG-8937-B	Bijlage: SIT-02	
	Bewerkt: PGS/AHL	Datum: 06-12-2004	
Omschrijving tekening: Situatietekening	X, Y:	Schaal: 1 : 5000	Formaat: A3

M:\OPDRACHTEN\VG-\VG-89\VG-8937-B-003-PGS/AHL